Stege STM PK: 1208
Bridge STM 1208XXXX

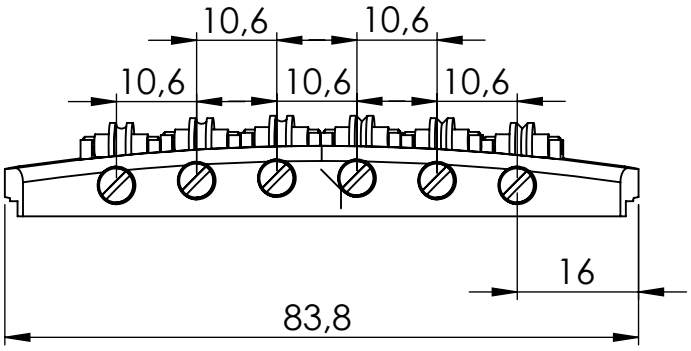

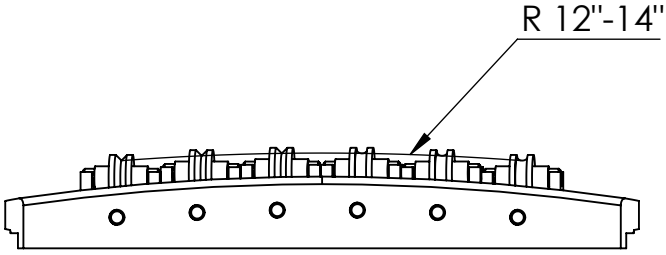

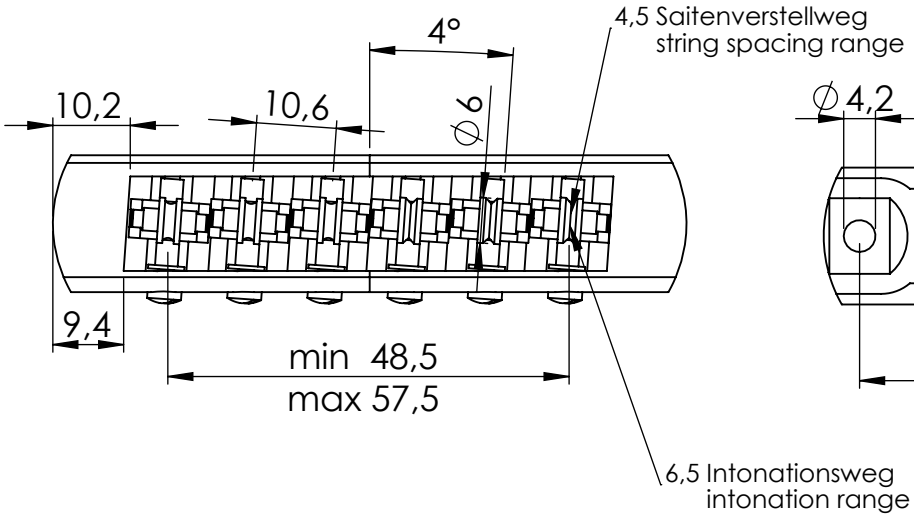

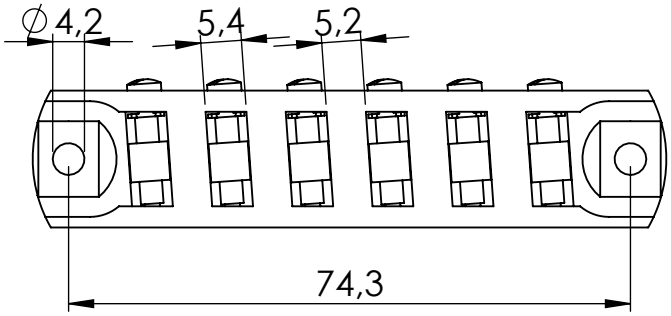

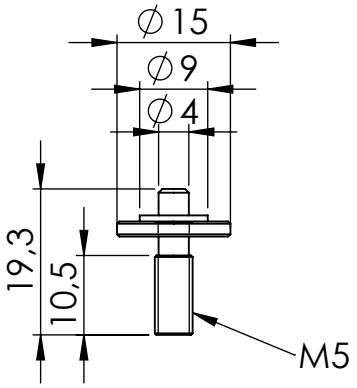

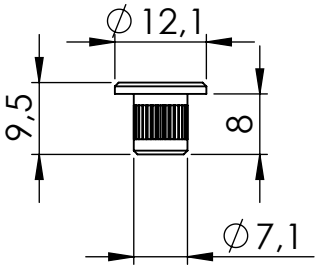

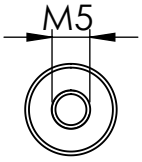

alle Maße in [mm]
all measures in [mm]

Technische Änderungen vorbehalten
Subject to technical changes